EMILE MAURIN
ELEMENTS STANDARD MECANIQUES
southco
QUAD

modèle **19-50**

Loquet à came (présentation)

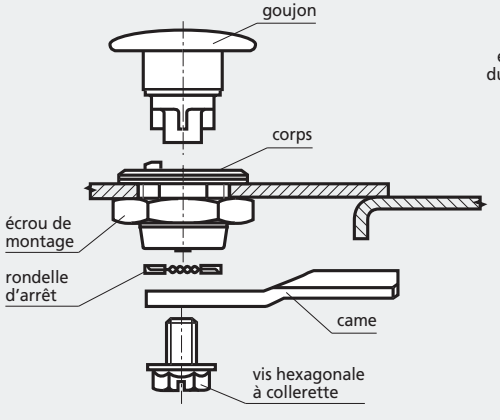

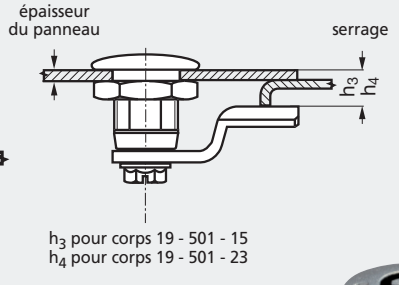

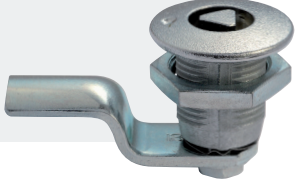

Un loquet à came modulable complet se compose d'un corps (19-501 page I 14), d'un goujon (19-503 page I 15) et d'une came plate (19-507 page I 16), à commander séparemment. Le loquet à came modulable peut s'assembler avant montage pour utilisation dans des panneaux inférieurs à 6 mm.

Corps	hauteur 14,7	hauteur 22,7		
Goujon	6 pans 8 mm	Triangle 8 mm	Carré 8 mm	Ailette

Came	Serrage	0 à 2	2 à 4	4 à 6	6 à 8	8 à 10	10 à 12	12 à 14	14 à 16	16 à 18	18 à 20	20 à 22	22 à 24	24 à 26	26 à 28